FIXER HOCHSICHERHEITSPOLLER

ARMIS 72|30 FIX-278-CF-H800-SSB/NSP

Die neuen **ortsfesten (fixen) Hochsicherheitspoller ARMIS 72|30** mit Einbauschacht und formschöner Edelstahlabdeckung bestechen durch Ihre Leistung (keine Eindringtiefe) und können im Bedarfsfall entfernt respektive demontiert werden.

Fixe Hochsicherheitspoller kommen dort zum Einsatz, wo Durchfahrtsbreiten in Kombination mit automatischen Pollern verringert werden sollen oder als effektive Durchfahrtssperre in Innenstädten oder für sensitive Bereiche wie Firmen- und Industrieareale, Forschungszentren, Botschaften, Polizeieinrichtungen, Militärstützpunkte und viele mehr.

ARMIS Hochsicherheitspoller überzeugen durch:

- zertifizierte Sicherheit
- Demontierbarkeit
- Langlebigkeit durch sehr hohe Korrosionsfestigkeit
- attraktives, zeitloses Design
- identisches Design wie automatische und manuelle Poller
- optimale Sichtbarkeit

Design

Das zeitlose, auf ein Minimum reduzierte Design fügt sich architektonisch in alle urbane Bereiche ein. Dank identischem Design, lassen sich fixe, manuelle und automatisch versenkbare Poller der Serie ARMIS nahtlos untereinander kombinieren. Sie lassen sich zudem – wie auch die automatischen Poller – mit innovativen LED-Pollerkopfbeleuchtung ausrüsten. Dies führt zu einer noch besseren Sichtbarkeit bei Tag und Nacht oder setzt einfach nur Lichtakzente, z.B. bei Hotelvorfahrten etc.

Qualität und Langlebigkeit

Sowohl der Poller selbst als auch die Abdeckung sind auf eine äusserst lange Lebensdauer ausgerichtet. Dafür garantieren hochwertige Werkstoffe und Komponenten. Sämtliche Teile sind aus feuerverzinktem Stahl, Edelstahl oder aus anderen, nicht korrosiven Materialien gefertigt.

Zertifizierung (zero penetration)

IWA 14-1:2013 Bollard V/7200[N2A]/48/90:0.0
PAS 68:2013 Bollard V/7500[N2]/48/90:0.00

designed for security

Consel Group AG Brunaustrasse 185 CH-8951 Fahrweid +41 43 277 83 00 www.conselgroup.com

Optionen

Anpassung an Strassenneigung
Die Poller können individuell an die Strassenneigung angepasst werden. Die Abdeckungen sind in Edelstahl oder verschiedenen Farben erhältlich. Ausserdem lassen sich die Abdeckungen so anpassen, dass sie mit Steinplatten oder Asphalt befüllt werden können. Damit fügen sie sich perfekt in jede Umgebung ein.

Bild: Neigungsangepasste Abdeckung

Projektspezifischer Einbauschacht
Auf Wunsch liefern wir die Poller mit einem projektspezifischen Einbauschacht (verlorene Schalung). Der verlängerte Kragen ermöglicht das bündige Anbringen von Natursteinplatten mit 150 mm Höhe. Auch mit Anpassung an die Strassenneigung erhältlich.

Bild: Schacht mit Neigungsanpassung und provisorischem Deckel während dem Baubetrieb

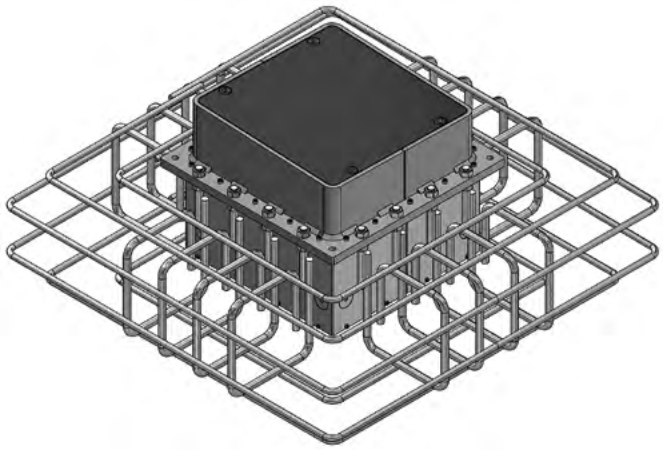

Massgeschneiderte Poller
Wir fertigen den Poller Ihrer Wahl:

- Oberfläche in gewünschter RAL-Farbe lackiert oder Mantel aus Edelstahl geschliffen oder Corten-Stahl.
- Lasergravuren mit Logo und/oder Schriftzug
- unterschiedliche Kopfausleuchtungen
- Warnmarkierungen

Kopfausleuchtung
Die fixen Poller haben das gleich Konzept wie die automatischen Poller und können mit einer Pollerkopfausleuchtung geliefert werden.

Die Vorteile auf einen Blick

- identisches Design wie automatische Poller
- attraktives Design mit Edelstahlabdeckung
- feuerverzinkter und in RAL-Farbe beschichteter Stahlzylinder oder Edelstahlmantel (optional)
- Poller können bei Bedarf entfernt und die Schächte abgeschlossen werden
- ausgezeichnete Sichtbarkeit dank Doppelreflektorfolien am Zylinder
- 360°-Top-View LED-Kopf in verschiedenen Farben (optional)
- geringe Einbautiefe von 45 cm

Stossfestigkeit

CIR*	15|30	25|40	35|30	72|30	72|40	72|50	75|30	75|40	75|50	120|30	120|40	300|30	300|40
Geschwindigkeit km/h (kph)	48	64	48	48	64	80	48	64	80	48	64	48	64
Geschwindigkeit m/h (mph)	30	40	30	30	40	50	30	40	50	30	40	30	40
Fahrzeug-Gewicht (kg)	1500	2500	3500	7200	7200	7200	7500	7500	7500	12000	12000	30000	30000
Kinetische Energie (kJ)	133	395	311	640	1138	1778	667	1185	1852	1067	1897	2667	4741

* Consel Impact Rating (Festigkeitsklassen Hochsicherheitsprodukte)

Technische Spezifikationen

Bauart	Hochsicherheitspoller aus hochfestem Stahl in kompakter Ausführung mit geringer Einbautiefe und mit Pollerschacht
Unterkonstruktion	Kompakte, sehr stark ausgeführte Pollerhülse aus feuerverzinktem Stahl. Zweiteiliges System mit Pollerzylinder und Unterkonstruktion.
Sperrelement	Zylindrischer Poller mit Durchmesser 278 mm (inklusive Mantel) und einer Höhe ab Boden von 800 mm
Material Zylinder	Hochfester, feuerverzinkter Stahl in RAL7016 lackiert; optional andere RAL-Farben oder Edelstahlmantel geschliffen. Optional: Individueller Mantel bspw. aus Corten-Stahl mit Gravur, Logo etc.
Korrosionsschutz	alle Komponenten aus feuerverzinktem Stahl oder nicht rostenden Materialien.
Verlorene Schalung	Zinkblechschacht (Montagewanne) mit feuerverzinktem Stahlrahmen und integriertem Bewehrungskorb zum Einbetonieren – für eine einfache und preiswerte Fundamentausführung.
Pollerkopf	Edelstahlkopf mit Rillen
Pollerkopfausleuchtung	Optional: Multi-LED-Streifen geschützt mit Dauerlicht oder blinkend einstellbar (rot/weiss/blau/grün oder RGB)
Überfahrbarkeit (Belastungsklasse EN124)	Schacht und Abdeckung bei entferntem Poller: D400 (40 t); Radlast 25 t
Reflektor-Klebebänder	Doppelreflektorband weiss/rot (2 x 55 mm)
Aufprallwiderstand / Stossfestigkeit	maximale Widerstandsfestigkeit: 850'000 J (Bruchfestigkeit)
Zertifizierung / Performance-Rating	IWA 14-1:2013 Bollard V/7200[N2A]/48/90:0.00 PAS 68:2013 Bollard V/7500[N2]/48/90:0.00 (Entspricht DOS K4)
Gewicht Pollersystem	Stahlzylinder: 266 kg / Edelstahlmantel: 271 kg
Gewicht Schacht mit Bewehrung (ohne Deckel)	185 kg
Fundamentmasse	1800 x 1800 x T:200 mm

© Die gezeigten Produkte und Zeichnungen sind geistiges Eigentum von Consel Group AG. Ein Grossteil der Modelle oder Teile davon sind durch Patente geschützt oder das Design und die Marken eingetragen. Angaben und Bilder sind nicht vertragsbindend und können ohne Vorankündigung geändert werden.

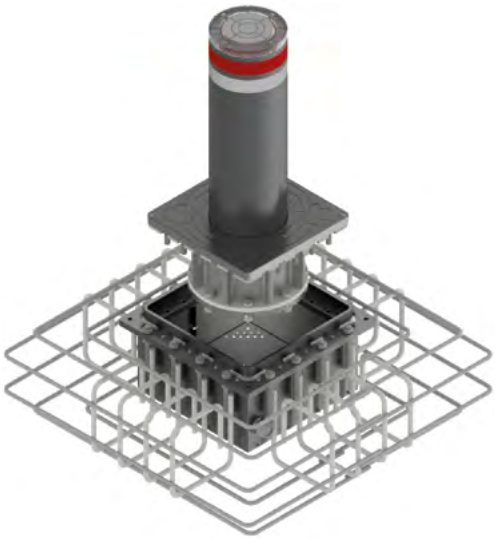

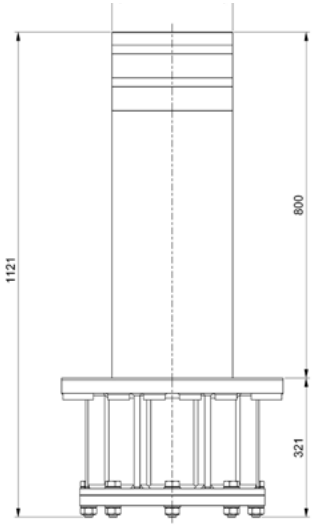
1121
800
321

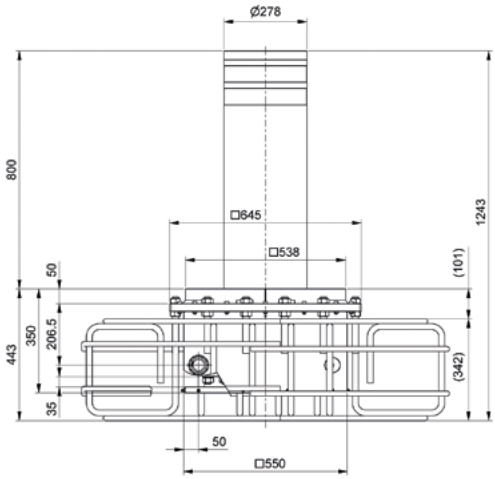
Ø278
800
□645
□538
1243
50
(101)
350
206.5
443
(342)
35
50
□550

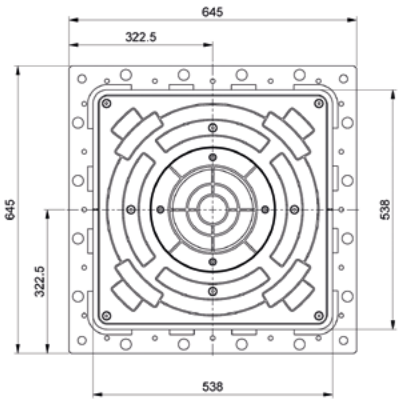
645
322.5
645
322.5
538
538

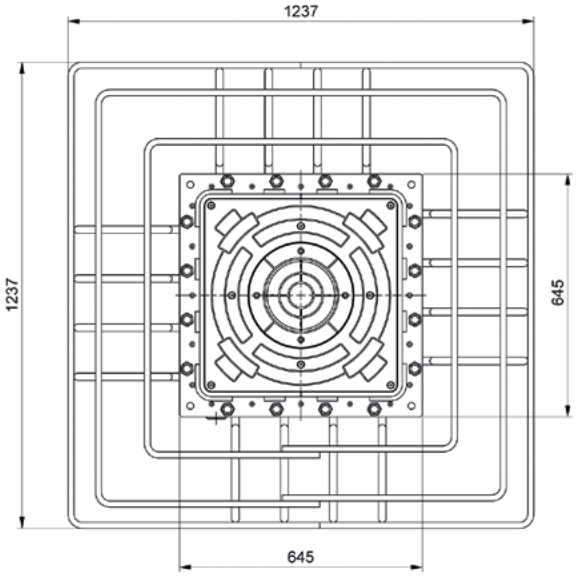
1237
1237
645
645